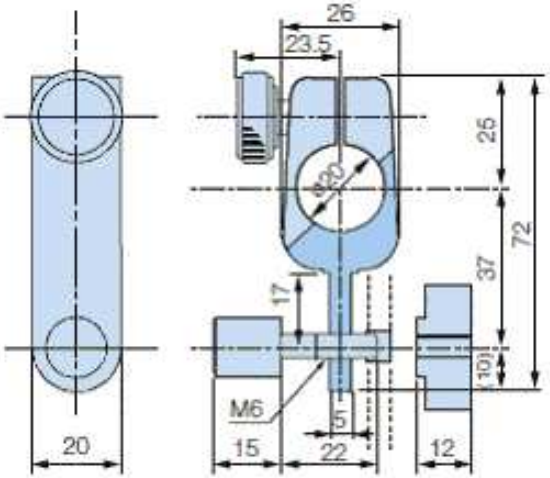

unit : mm